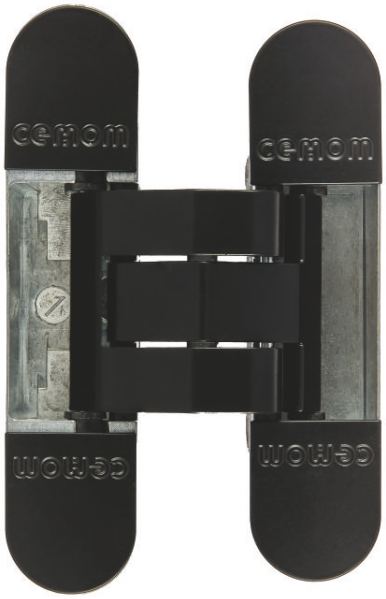

hinge body parts are finsihed in black cataphoresi, special anti corrosion treatment / le parti del corpo della cerniera sono rifinite in cataforesi nera, speciale trattamento anticorrosione / las piezas del cuerpo de la bisagra están acabadas en cataforesis negra, un tratamiento especial anticorrosión / les parties du corps de la charničre sont finies en cataphorčse noire, un traitement anticorrosion spécial

FINISHING / FINITURE / ACABADO / FINITIONS

customised finishes on request / finiture personalizzate su richiesta
acabados personalizados a petición / finitions personnalisées en option

8031
Brass
Ottone
Latón
Cuivre

8040
Chrome
Cromato
Cromo
Chrome

8046
Satin brass
Ottone satinato
Latón satinado
Cuivre satiné

8050
Nickel
Nichel
Níquel
Nickel

e8054
Satin nickel epoxy
Nichel satinato epossidico
Níquel satinado epoxy
Nickel satiné époxy

e8060
Satin chrome epoxy
Cromato satinato epossidico
Cromo satinado epoxy
Chrome satiné époxy

e8060/2
Satin chrome covers metallized
Coperture cromate satinate metallizzate
Cubiertas de cromo satinado metalizadas
Caches chrome satiné métallisé

e9005s
Black matte epoxy
Nero opaco epossidico
Negro mate epoxy
Noir mat époxy

e9016s
White matte epoxy
Bianco opaco epossidico
Blanco mate epoxy
Blanc mat époxy

ESTETIC 27/60 N MAN M

EN

- completely invisible hinge for left- and right-handed doors
- load capacity 60 kg/2 hinges, in case of door closer, we advise to increase the hinge load capacity of 70% in case of opening limiter; and 30% in case of door closer without opening limiter
- for use in wooden, steel and aluminum profiles
- for non-rebated doors
- lubrication-free bearing
- 3D adjustment (side +/- 1,5 mm, height +/- 3 mm, compression +/- 1 mm)
- steel front covers (magnetic fixing)
- 180° opening angle

IT

- cerniera a scomparsa totale per porte destre e sinistre capacità di carico 60 kg/2 cerniere, in caso di chiudiporta, consigliamo di aumentare la capacitŕ di carico della cerniera del 70% in caso di limitatore di apertura; e del 30% in caso di chiudiporta senza limitatore di apertura
- per l'impiego in profili di legno, acciaio e alluminio
- per porte senza battuta
- cuscinetti senza necessità di lubrificazione
- regolazione 3D (laterale +/- 1,5mm, altezza +/- 3mm, compressione +/- 1mm)
- coperture frontali in acciaio (fissaggio magnetico)
- angolo di apertura 180°

ES

- bisagras completamente ocultas diseñadas para puerta izquierdas y derecha
- capacidad de carga de 60 kg por par, recomendamos aumentar la capacidad de carga de la bisagra en un 70% en el caso de cierrapuertas con limitador de apertura; y en un 30% en el caso de cierrapuertas sin limitador de apertura
- para su uso en perfiles de madera, acero y aluminio
- para puertas no batientes
- rodamiento sin lubricación
- ajuste 3D (lateral +/- 1,5mm, altura +/-3mm, compresión +/- 1mm)
- cubiertas frontales de acero (fijación magnética)
- ángulo de apertura de 180º

FR

- charnière invisible pour portes droite et gauche
- résistance 60 kg/2 charnières, nous recommandons d'augmenter la capacité de charge de la charnière de 70 % pour les ferme-portes avec limiteur d'ouverture et de 30 % pour les ferme-portes sans limiteur d'ouverture
- pour profilés en bois, acier et aluminium
- pour portes afleurantes
- palier sans lubrification
- réglage 3D (côté +/- 1,5mm, hauteur +/-3mm, compression +/- 1mm)
- caches avant en acier (fixation magnétique)
- angle d'ouverture de 180°

classification according to / classificazione in base a / clasificación según / classification selon la **EN 1935**

2	7	3	0	1	*	0	10

* corrosion resistance depending on the finish / la resistenza alla corrosione dipende dalla finitura / resistencia a la corrosión, dependiendo del tipo de acabado / résistance ŕ la corrosion suivant par la finition

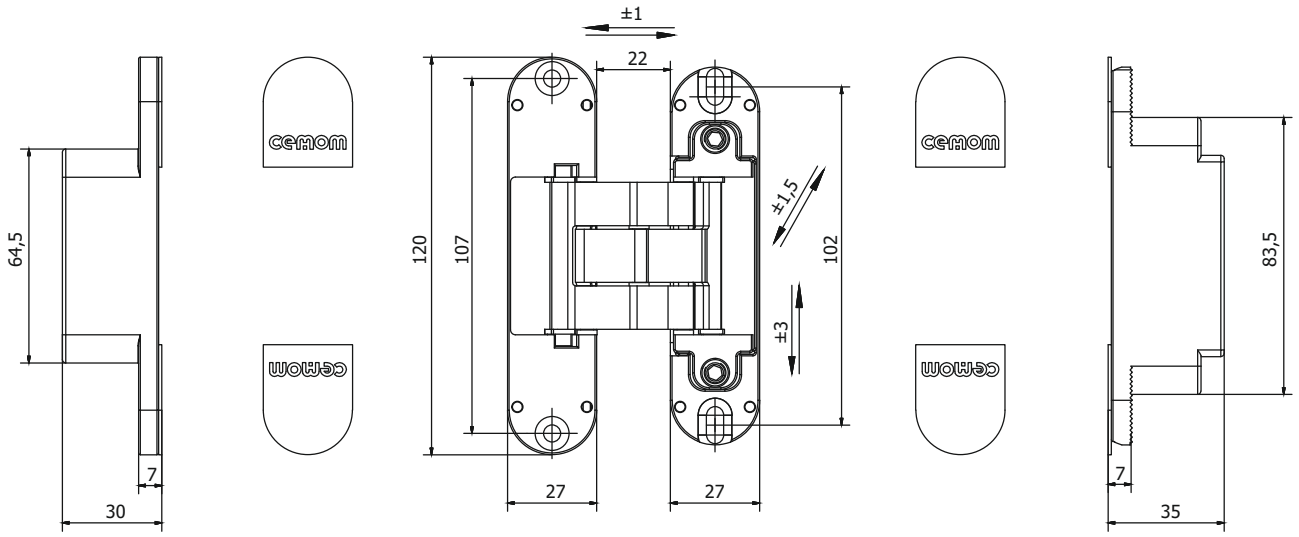

LOAD CAPACITY / CAPACITÀ DI CARICO / CAPACIDAD DE CARGA / RÉSISTANCE

Hinges number Numero cerniere Nombre de bisagras N° charničres	Door width Larghezza porta Ancho de la puerta Largeur porte	700 mm	800 mm	900 mm	1000 mm
2		**77 Kg**	**68 Kg**	**60 Kg**	**54 Kg**
3		**87 Kg**	**77 Kg**	**68 Kg**	**61 Kg**
4		**96 Kg**	**85 Kg**	**75 Kg**	**68 Kg**

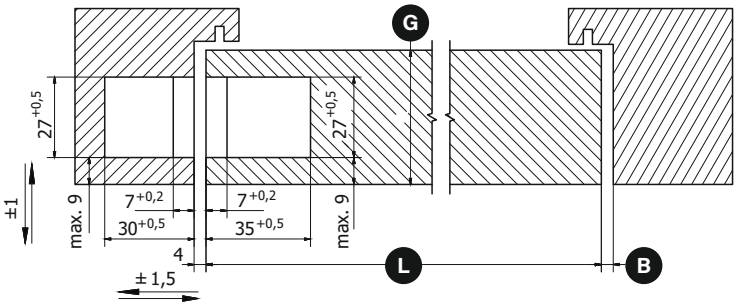

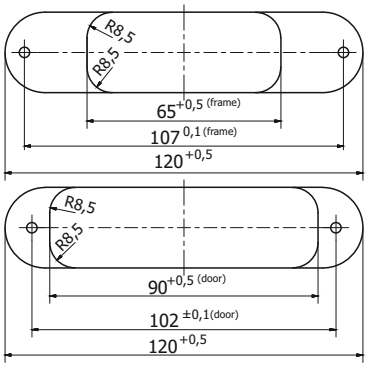

HINGE POSITION / POSIZIONE CERNIERA / POSICIÓN DE LA BISAGRA / POSITION CHARNIÈRE

	G Door thickness Spessore porta Grosor de la puerta Épaisseur porte	L Door width Largezza porta Ancho de la puerta Largeur porte	700 mm	800 mm	900 mm	1000 mm
Minimum gap Distanza minima Espacio mínimo Espace minimum B	**34 mm**		**3 mm**	**2 mm**	**2 mm**	**2 mm**
	40 mm		**3 mm**	**3 mm**	**2 mm**	**2 mm**
	50 mm		**3 mm**	**3 mm**	**3 mm**	**2 mm**